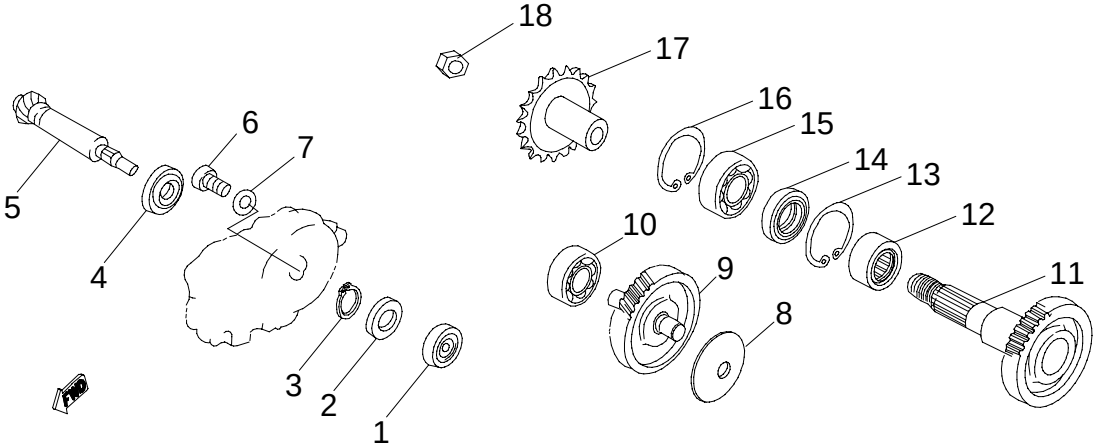
18
17
16
15
14
13
12
11
10
9
8
6
7
5
4
3
2
1
FWD